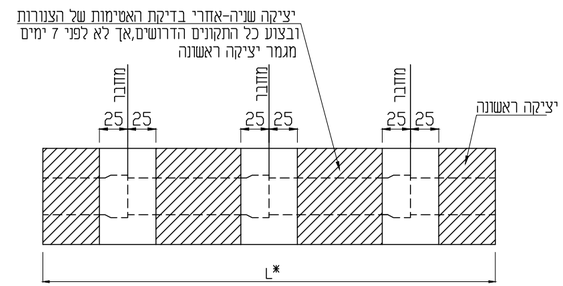

*L -יהיה בארוך 1.0מ' מכל צד של צנור המים במקרה של הצטלבות הקווים

עטיפת בטון
סדר יציקות בטון

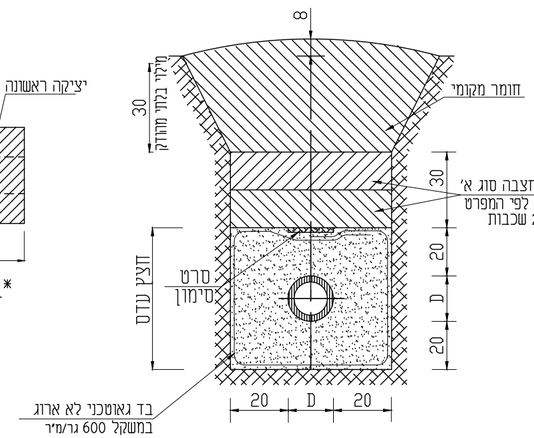

במי תהום

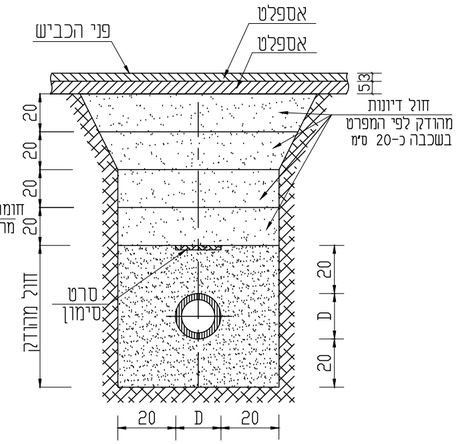

בתחום מסעת הדרך

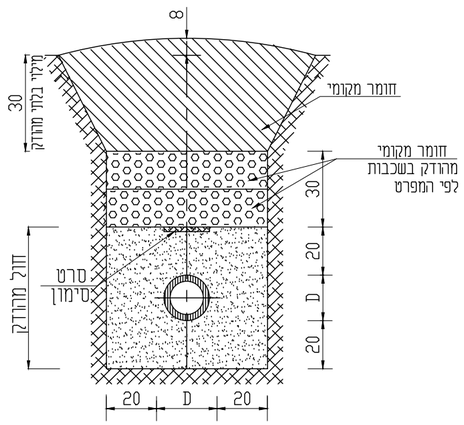

בשטח פתוח

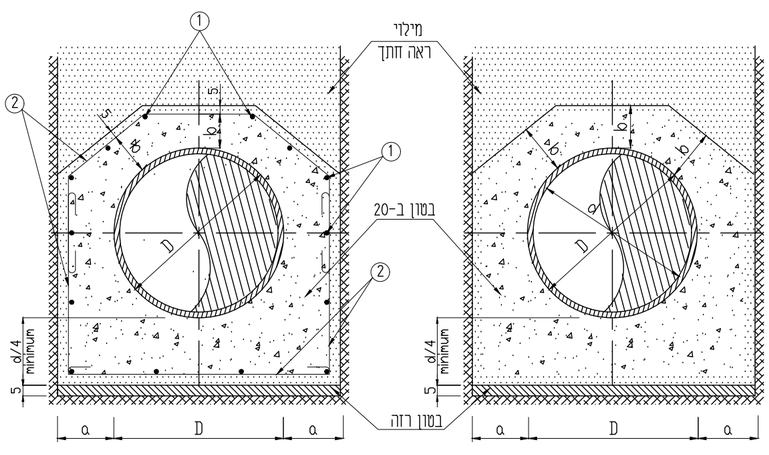

עטיפת בטון מזוין

עטיפת בטון

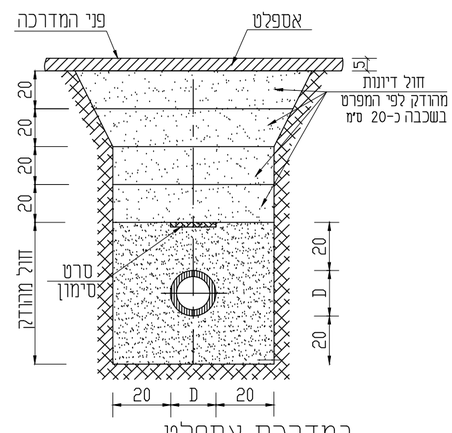

במדרכת אספלט

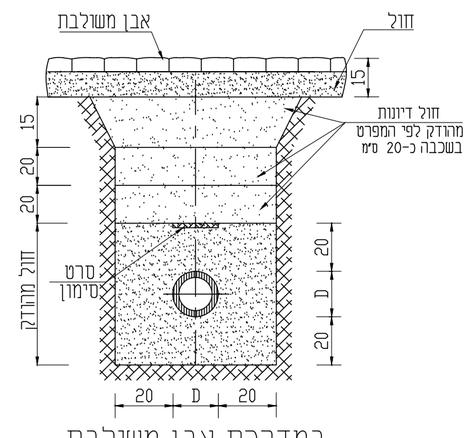

במדרכת אבן משולבת

②	①	b מ"מ	a מ"מ	קוטר הצנור d"
ϕ10*10	ϕ10@20	15	15	6"-10"
ϕ10*13	ϕ10@20	15	20	12"-16"
ϕ10*25	ϕ10@20	20	25	18"-40"

שינוי מס' Revise No	חתימה Signature	תאריך עדכון Date Modify
6.		
5.		
4.		
3.		
2.		
1.		

לעיון Information		
למכרז Tender	✓	03.01.2022
לביצוע Execution		

ISO 9001:2015 IQC Institute of Quality & Control

ברז'יק מהנדסים
BEREJIK ENGINEERING
תל-אביב, רח' עמינדב 23, מיקוד:67898
טל: 03-5622254 פקס: 03-5626696
WWW.Berejik.co.il E-mail: Office@Berejik.co.il

המקום Place: מועצה אזורית שפיר

שם פרויקט Project name: מושב רווחה גני ילדים

נושא הגליון Subject of drawing: חתכים בתעלות לצינור ועטיפת בטון

מס' הדף No: 3

מס' התוכנית No: 811

המבצע אחראי לבדיקת המידות ולהתאמתן במקום. על המבצע לבקר את כל המידות ועל כל טעות או אי התאמה עליו להודיע למתכנן. אין לקבוע גדלים ע"י מדידה בשרטוט.

ALWAYS THINK SAFETY.

תכנן Design director: נטלי		
שרטט Designed by: נטלי	תאריך Date: 30.12.2014	קנ"מ Scale: ללא קנ"מ
בקר Checked by: ר.ברז'יק	קובץ File: PRT3-taala.dwg	מידות הגליון Size of sheet: 496x268